Draufsicht Eingangssituation mit verschiedenen Trichtergrößen
M 1:100

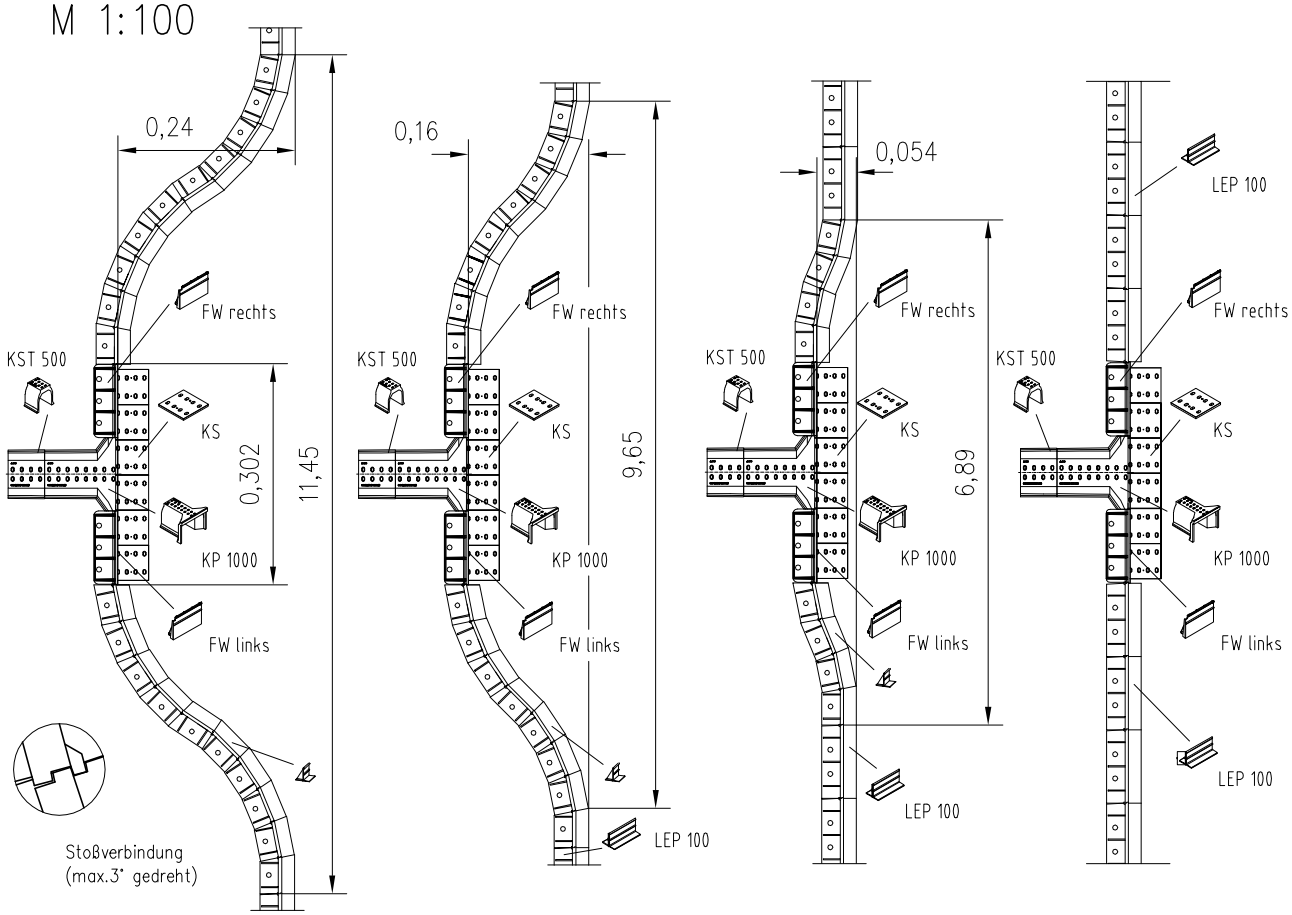

Draufsicht Amphibienleitwand LEP 100 / LEP 100 I / LEP 100 A
M 1:20

Ausführung gerade
Art.-Nr. 17844

Ausf. 11,25° innen
Art.-Nr. 18337

Ausf. 11,25° außen
Art.-Nr. 18338

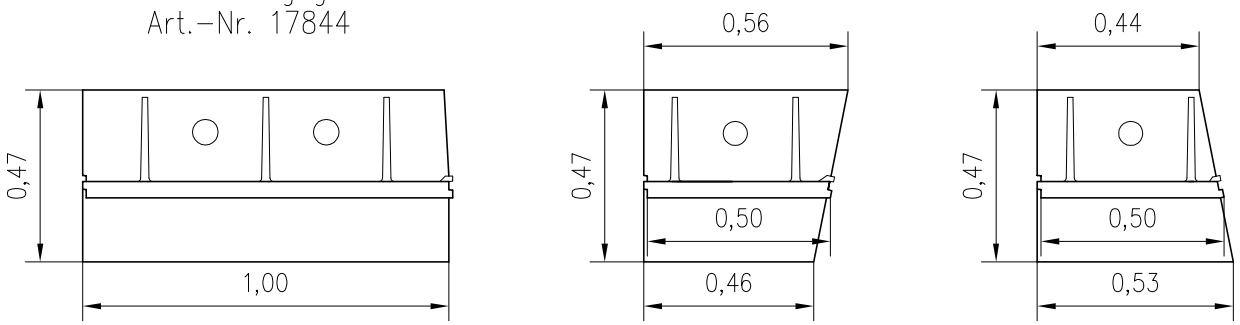

Index	Datum	Benennung	Name
001	30.03.2011	Zeichnung kpl. überarbeitet	wreimers

Werkstoff: Polymerbeton	Gewicht:
zul. Abweich.:	Oberfläche

ACO Severin Ahlmann
GmbH & Co. KG
24755 Rendsburg • Postfach 320
Tel. 04331 354-0
Fax 04331 354-130
www.aco-pro.de

	Datum	Name
Gezeichnet:	18.07.2003	Bladt
Geprüft		
Update:	30.03.2011	wreimers

Massstab: 1:100 / 1:20

Masseinheit: m

Projektion: ISO-E

Diese Zeichnung darf weder kopiert noch dritten Personen, insbesondere zum Zweck anderweitiger Benutzung mitgeteilt werden und bleibt unser Eigentum.
Schutzvermerk nach DIN 34 beachten

Amphibienleitsystem LEP 100
Eingangssituation / Trichter
Verlegeschema KT 500/KP 1000/LEP 100/LEP 100 I+

Zeichnung Nr.: G1-E32-0114-00-01

Index: 001

Ersatz für:

Ersetzt durch:

Freigegeben